







3

минуты

при температуре

-85°C

criohome

яркие эмоции каждый день

Воздушная криосауна

Воздушная криосауна Criohome®

Сегодня модно быть здоровым, в любом возрасте уметь радоваться жизни и наслаждаться ее дарами. Воздушная криосауна Criohome® поможет надолго сохранить присущую молодости энергию, достичь душевного и физического равновесия.



Лечение холодом или что такое криотерапия?

Криотерапия (от греч. kryos и therapya) - это лечение холодом. Целебные возможности холода известны, пожалуй, каждому: мы привычно прикладываем холодный предмет к ушибленному месту, а при высокой температуре – и ко лбу. Для закаливания люди обливаются холодной водой, и даже купаются зимой в проруби. С давних пор и по сей день в медицине практикуется применение холода в качестве противовоспалительного, кровеостанавливающего, болеутоляющего средства. Однако научное изучение влияния холода на организм и применение низких температур для лечения некоторых заболеваний началось не так давно. Новые горизонты открылись в этой сфере в связи с достижениями в области физики и техники низких и сверхнизких температур.

Criohome® - чтобы тело и душа были молоды

«Чтобы тело и душа были молоды, ты не бойся ни жары и ни холода», - слова из старой песни актуальны как никогда. Холод бодрит, наполняет энергией, повышает жизненный тонус. Особенно полезно кратковременное морозное воздействие на весь организм. В былые времена в сугробах и прорубях охлаждались. Да где ж сейчас чистый снег или прорубь в городе найдешь? Тут приходит на помощь воздушная криосауна Criohome®. Она даже покруче проруби будет, ведь температура в криосауне - 85°C! Всего 3 минуты длится процедура, а заряд бодрости и хорошего настроения дает на целый день. Воздействие низких температур – стресс для организма, но стресс положительный. Организм будто бы просыпается и направляет заложенные в нем самой природой восстановительные силы в проблемные зоны: укрепляются иммунная и нервная системы, ослабляются болевые ощущения в мышцах и суставах, постепенно уходит лишний вес, становится чище и моложе кожа.



Criohome®. Как это работает?

Воздух внутри криокамеры охлажден до температуры -85°C. Охлаждение и подача атмосферного воздуха внутрь криосауны осуществляется с помощью каскадной холодильной машины, без использования жидкого азота. Именно эта особенность позволяет безопасно использовать Criohome® даже в домашних условиях. Criohome® позволяет человеку принимать процедуру в криосауне двигаясь под любимые ритмы.
Сухой морозный воздух воздействует на холодовые рецепторы кожи, пробуждая защитные силы организма. Время пребывания в криосауне – до 3 минут. После принятия процедуры для усиления эффекта рекомендуется кратковременный отдых. 3 минуты в криосауне и 20 минут последующего отдыха дадут вам заряд бодрости на целый день, избавят от депрессии, повысят настроение, увеличат работоспособность.



Criohome® - криосауна для оздоровления

Воздушная криосауна Criohome® – современное, эффективное, безопасное высокотехнологичное оборудование для лечения и общего оздоровления организма методом криотерапии. Даже однократное посещение криосауны дает ощутимое улучшение общего состояния, а курс процедур позволяет избавиться от многих проблем с самочувствием.
Criohome® используется как в публичных оздоровительных центрах, так и в частных домах.

Criohome® в SPA, Wellness и Фитнес

Криосауну Criohome® все чаще можно встретить в самых разнообразных местах, предназначенных для укрепления здоровья и поддержания красоты.
Популярные SPA, Wellness, фитнес-центры и салоны красоты наряду с традиционным оборудованием оснащаются и криосауной. Это вполне закономерно, ведь они хотят идти в ногу с веком, их привлекают не только оздоровительные аспекты, но и технологические нюансы. Сочетание криопроцедур с тренировками - эффективный тренд в индустрии красоты и здоровья:

- Криосауна снимает мышечные и суставные боли, подготавливает организм к предстоящим спортивным нагрузкам и массажу, другим процедурам.
- Способствует снижению веса и уменьшению целлюлита, улучшает состояние кожи, снимает аллергические реакции.
- Повышает жизненный тонус, стимулирует нервную систему, улучшает настроение.

Criohome® - товар класса "люкс"

Воздушная криосауна Criohome® создана в соответствии с европейскими стандартами комфорта. Эксклюзивная разработка, основанная на передовых криотехнологиях, отличается высоким качеством изготовления, безопасностью и экологичностью. Простота использования и эргономика криокамеры помогают экономить время и усилия.
Привлекательный внешний вид, современный стильный дизайн позволяют вписать ее в любое помещение, будь то SPA, фитнес-центр, дом или яхта.
Criohome®, без сомнения, достойное приобретение для тех, кто привык заботиться о себе, и не экономить на своем здоровье. Представляет интерес Criohome® и для тех, кто интересуется новинками техники экстра-класса в области SPA и Wellness. Криосауна Criohome® станет достойным украшением и дополнением интерьера "умного" дома.

Criohome®. Качество и надежность.

Criohome® - продукт высоких технологий. Естественные свойства такого товара - высокое качество, надежность и безопасность. Гарантией этого является доброе имя Производителя - немецкой компании Zimmer MedizinSysteme GmbH и репутация Поставщика - компании Криотек, которая обеспечивает:

- разработку индивидуального проекта размещения криосауны;
- монтаж и пуско-наладку оборудования;
- гарантийное и послегарантийное сервисное обслуживание;
- персональное сопровождение на протяжении всего жизненного цикла установки.

Технические характеристики

criohome

яркие эмоции каждый день

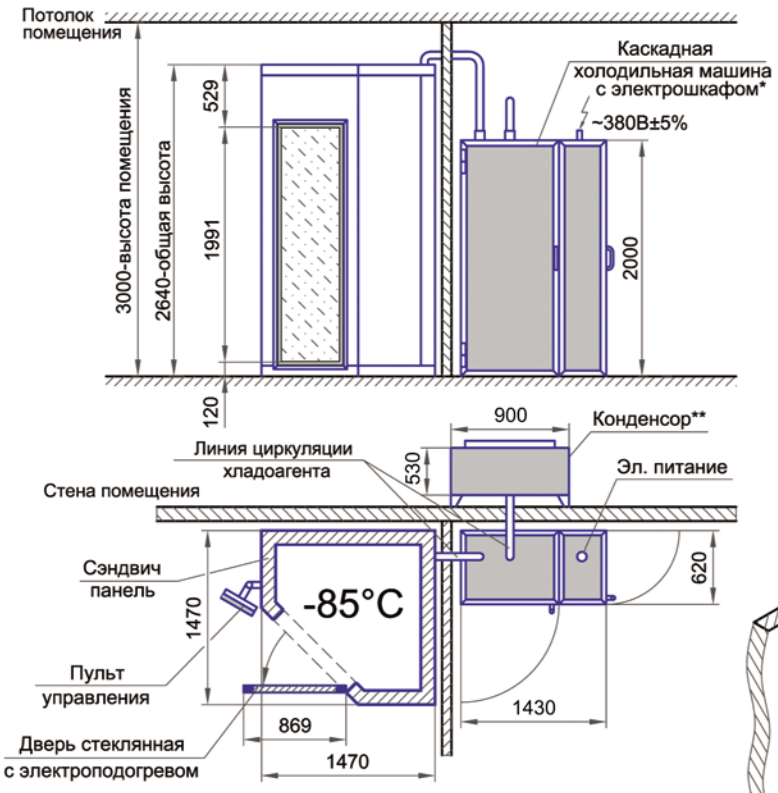

Максимальная потребляемая мощность	8 кВт
Напряжение питания	380В±5%
Ток, максимальный	20А
Вес криосауны	~700кг
Вес холодильной машины	~680кг
Время выхода криосауны на рабочий режим	1,5часа

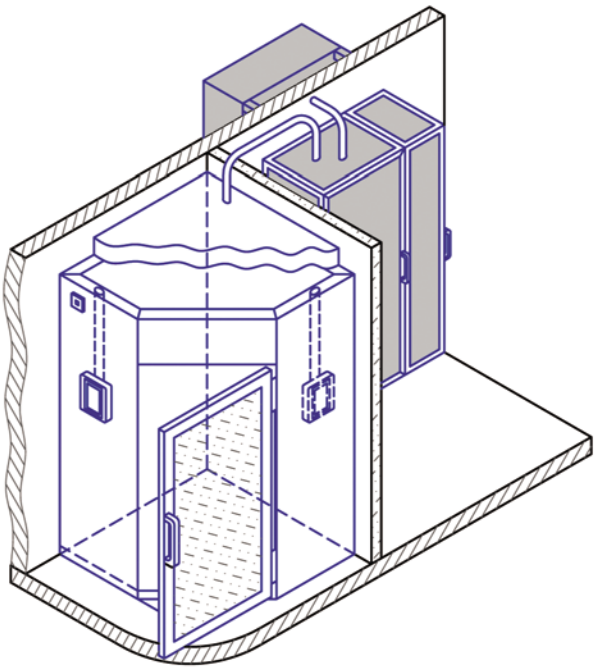

* Холодильная машина с электрошкафом может находиться от криосауны до 15 метров по горизонтали или вертикали

** Конденсор может находиться от холодильной машины до 25 метров

КриоГазСервис

Москва, ул. Горбунова, д. 2, стр. 3 | +7 (495) 269-1277 | info@cryogasservice.ru | www.cryogasservice.ru

Сделано в Германии